NOVET

ZOBACZ PEŁNĄ OFERTĘ

Technologia Ironlev

Soft Close



novet.eu

ZOBACZ PEŁNĄ OFERTĘ

> Systemy kontroli dostępu
> Rozwiązania obiektowe
> Platforma sprzedażowa B2B



KONTAKT

Biuro obsługi klienta:
+48 42 214 29 33
bok@novet.eu

Dział logistyki:
+48 42 225 96 47
logistyka@novet.eu

Dział doradztwa obiektowego:
+48 42 225 96 31
obiektowy@novet.eu

Dział marketingu:
+48 42 225 96 43
marketing@novet.eu

NOVET Spółka z o.o.
novet.eu
bok@novet.eu

PL 95-030 Rzgów, Gospodarz
ul. Cegielniana 15

O nas

NOVET

jesteśmy autoryzowanym dystrybutorem wiodących europejskich marek okuć do drzwi i okien wykonanych z drewna, aluminium, stali i PCV, a także urządzeń kontroli dostępu.

Od 1996 roku nieustannie wspieramy producentów drzwi i okien, sieci sprzedaży, hurtownie branżowe oraz firmy wykonawcze w całej Polsce. Jako autoryzowany dystrybutor wiodących europejskich marek zapewniamy nie tylko dostęp do produktów, ale również sprawną logistykę, pełną dokumentację techniczną oraz posprzedażowe wsparcie handlowe.

Nasza platforma B2B daje Ci dostęp do aktualnych stanów magazynowych, indywidualnych cen i statusu zamówień w czasie rzeczywistym - zawsze wtedy, kiedy tego potrzebujesz.

NOVET



Dostawa w 24h na terenie Polski

Magazyn w centrum Polski umożliwiający szybką realizację 98% zamówień bez utrzymywania własnych zapasów.

Zamówienia 24/7 i pełna kontrola

Platforma B2B pozwalająca składać zamówienia o każdej porze i śledzić status wysyłki w czasie rzeczywistym.

Rzeczywiste stany magazynowe online

Dostępność towarów widoczna online ułatwiająca szybką ocenę realizacji i przekazanie klientowi konkretnej informacji.

Indywidualne ceny transakcyjne

Indywidualne ceny zakupu po zalogowaniu ułatwiające przygotowanie oferty z własną marżą bez kontaktu z opiekunem handlowym.

Przejrzyste i bezpieczne warunki współpracy

Jasne zasady dostaw, gwarancji, reklamacji i zwrotów ułatwiające kalkulację marży oraz ograniczają ryzyko sprzedażowe.

Pełna oferta i wiedza ekspercka

Dostępność kart produktowych, aktualnych certyfikatów i instrukcji bez logowania dla zespołów sprzedażowych, technicznych i klientów.



Magnetyczny system spowalniający ruch skrzydła

System Soft Close w połączeniu z przesuwnymi skrzydłami, wyposażonymi w magnetyczne wózki nośne, minimalizuje ilość siły, jaką trzeba użyć podczas otwierania i zamykania. Ruch skrzydła jest spowalniany w końcowej fazie, dzięki czemu następuje jego delikatne wyhamowanie. Opierający się na technologii magnetycznej system wyznacza nowy standard w zakresie spowalniania ruchu skrzydła i stanowi innowacyjne rozwiązanie w systemach przesuwnych oraz podnoszono-przesuwnych.

Slim **Soft Close**



DANE TECHNICZNE

- Skok tłumika: 140 mm
- Siła oddziaływania (przyciągania / odpychania) magnetycznego: 3 kg
- Pojedyncza lub podwójna prowadnica z odbojem
- Różne poziomy tłumienia w zależności od wagi skrzydła:
  Light – waga skrzydła 0-300 kg
  Heavy – waga skrzydła 300-600 kg
  Extreme – waga skrzydła 600-1000 kg
- Do wyboru prowadnica z maszynowo obrobioną końcówką oraz prowadnica przeznaczona do samodzielnej obróbki
- Mocowany na stałe magnes wznawiający działanie mechanizmu
- Test 100.000 cykli pracy
- Elementy ze stali nierdzewnej zapewniające maksymalną odporność na utlenianie

KONFIGURACJE

PRODUKT	OPIS	KOD	ILOŚĆ W OPAKOWANIU
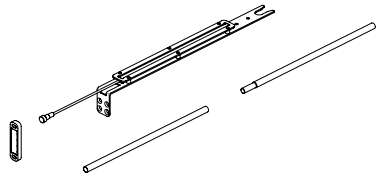	Tłumik Slim Soft Close Pojedyncza prowadnica z obrobioną końcówką		
	Light	101038	1 sztuka
	Heavy	101039	1 sztuka
	Extreme	101040	1 sztuka
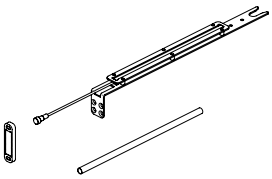	Tłumik Slim Soft Close Pojedyncza prowadnica do samodzielnej obróbki		
	Light	101041	1 sztuka
	Heavy	101042	1 sztuka
	Extreme	101043	1 sztuka
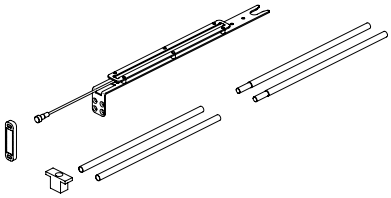	Tłumik Slim Soft Close Podwójna prowadnica z obrobioną końcówką		
	Light	101044	1 sztuka
	Heavy	101045	1 sztuka
	Extreme	101046	1 sztuka
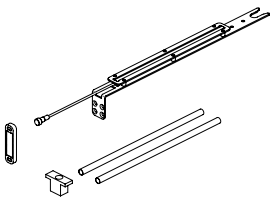	Tłumik Slim Soft Close Podwójna prowadnica do samodzielnej obróbki		
	Light	101047	1 sztuka
	Heavy	101048	1 sztuka
	Extreme	101049	1 sztuka

WYMIARY

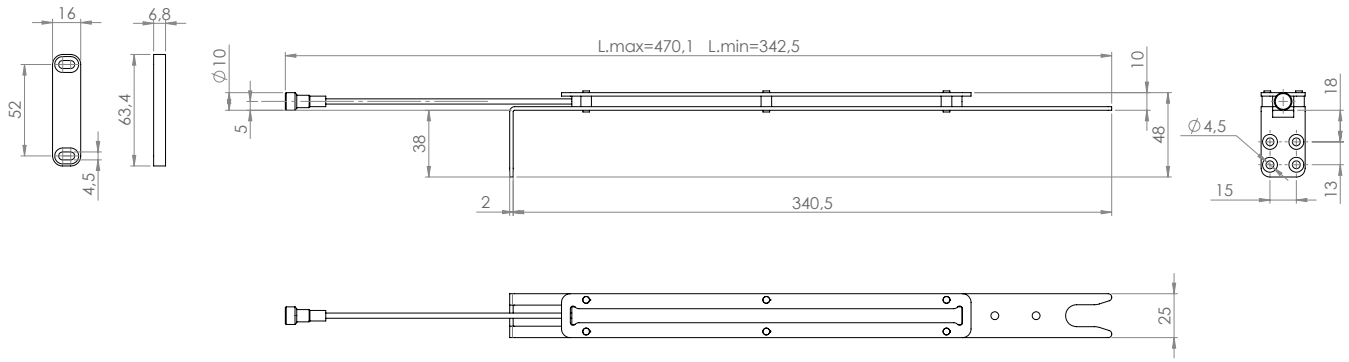

INSTRUKCJA MONTAŻU

1 Wciśnij magnetyczny element amortyzujący w obrobioną maszynowo / samodzielnie końcówkę prowadnicy. Zamocuj obrobioną maszynowo końcówkę prowadnicy do wspornika prowadnicy na końcu profilu.

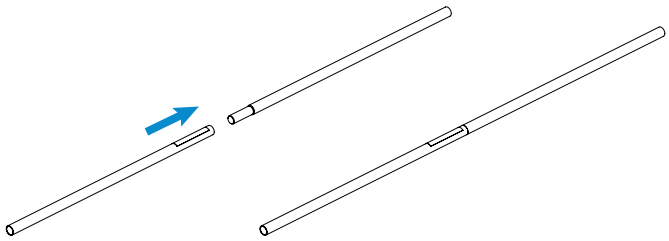

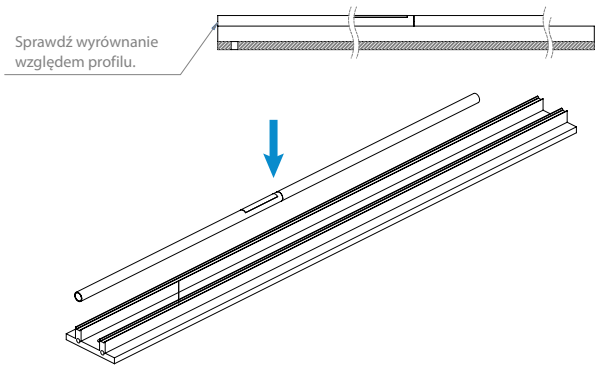

2 Przed zamocowaniem za pomocą taśmy dwustronnej obrobionej maszynowo końcówki prowadnicy, należy ją obrócić i sprawdzić, czy jest ustawiona prawidłowo. Aby upewnić się co do jej prawidłowego ustawienia, należy sprawdzić, czy nacięcie orientacyjne jest skierowane do góry. W przypadku podwójnej prowadnicy należy powtórzyć tę procedurę dla drugiej końcówki oraz zamontować odbój.

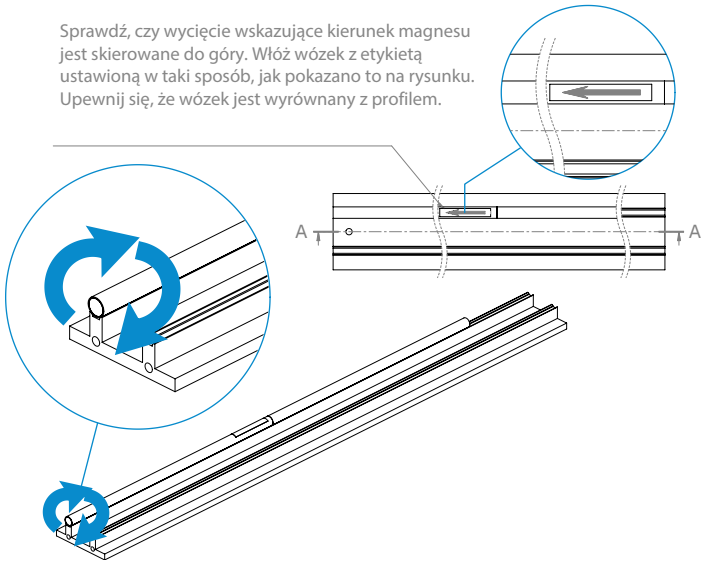

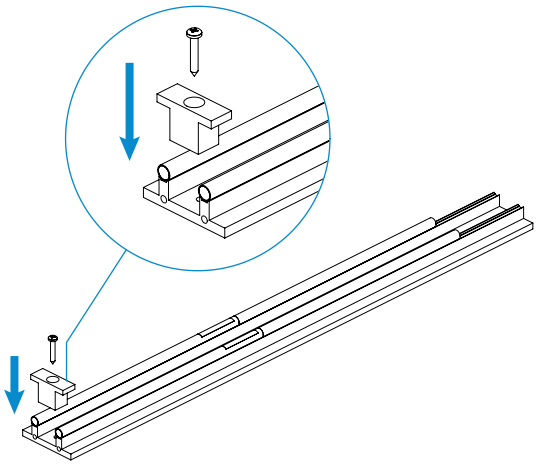

3 Wsuń wózki do prowadnicy, zwracając uwagę na ich położenie. Etykieta na wózku musi być ustawiona w kierunku wskazanym przez strzałkę, tak jak zostało to pokazane na rysunku. W przypadku podwójnej prowadnicy, wykonaj tę samą czynność dla drugiego wózka, umieszczając drugi wózek z etykietą skierowaną w tym samym kierunku, co etykieta w pierwszym wózku. Wykonaj tę samą czynność po przeciwnej stronie, pamiętając o zamontowaniu wózków na odpowiednich końcach w odwrotnym położeniu.

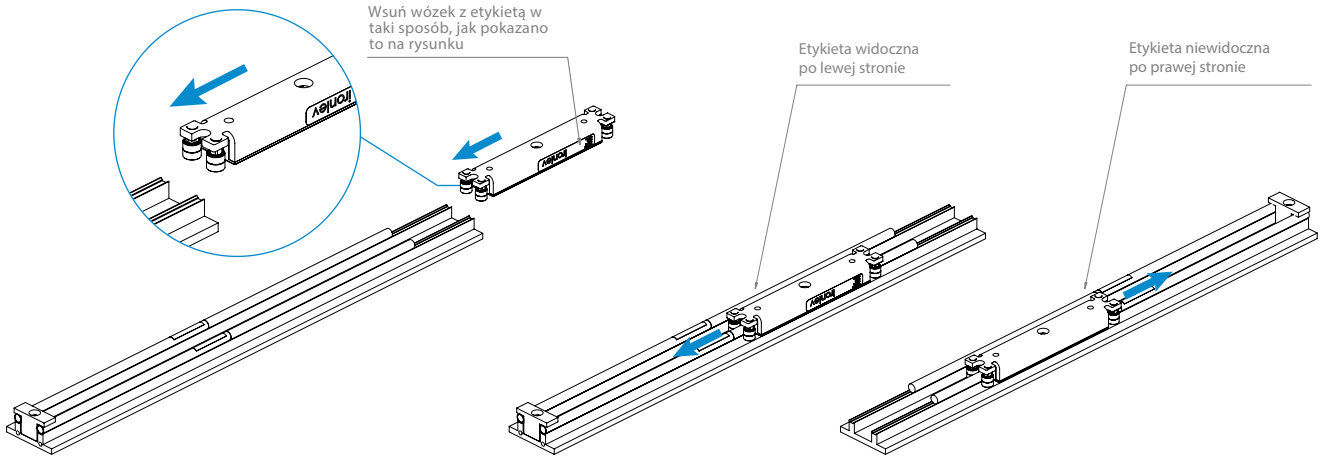

4 Umieść skrzydło w odpowiednim położeniu, upewniając się, że odległość między krawędzią skrzydła, a magnetycznym modułem mieści się w przedziale 20–30 mm.

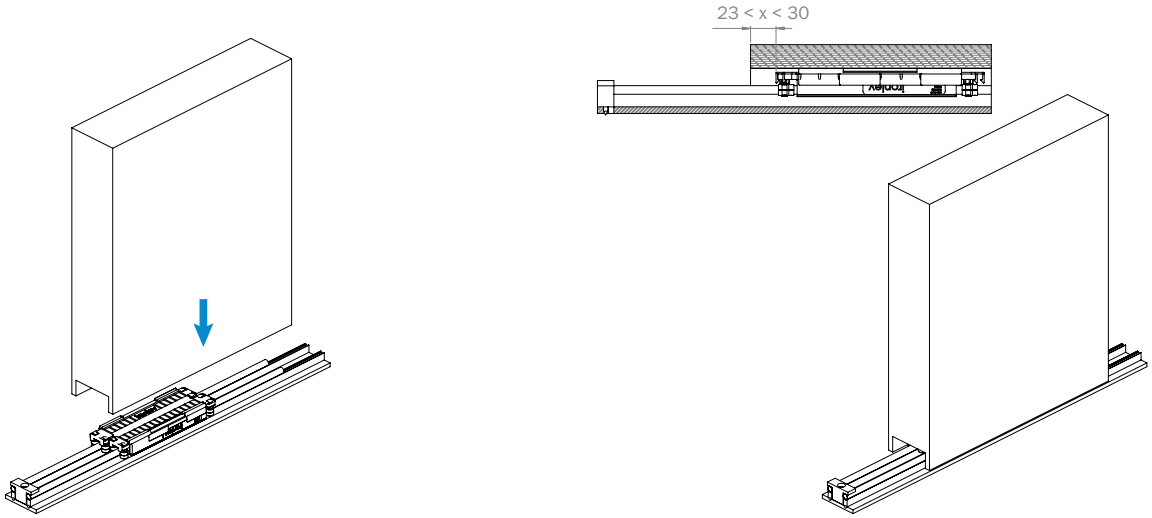

5 Umieść tłumik w górnej części skrzydła i przymocuj go za pomocą wkrętów, a następnie w miejscu uderzenia tłumika zamontuj magnes wznawiający działanie mechanizmu. Upewnij się, że magnes jest umieszczony w górnej części oraz nie koliduje z drzwiami.

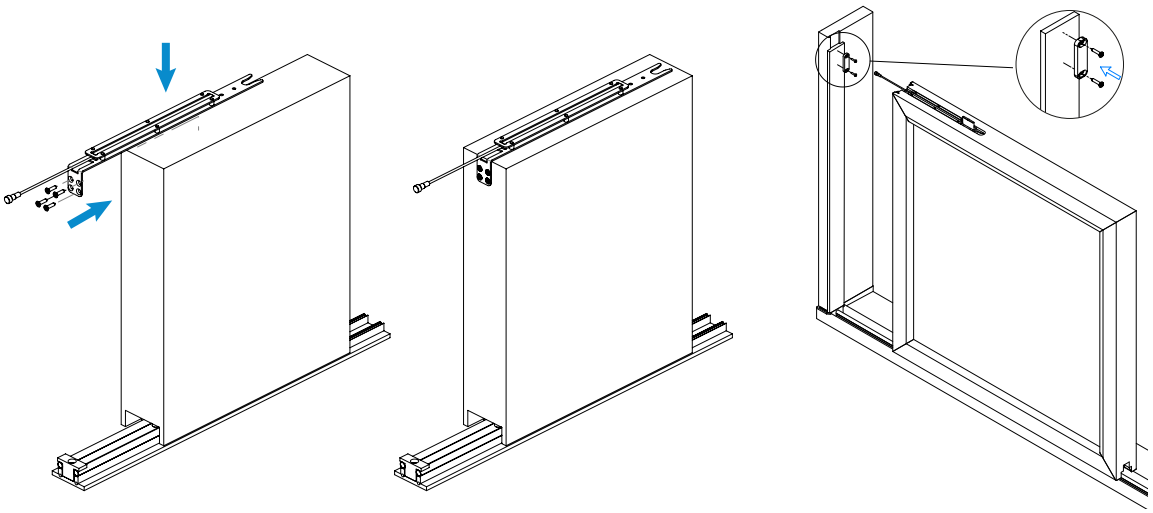

Medium **Soft Close**



DANE TECHNICZNE

- Skok tłumika: 140 mm
- Siła oddziaływania (przyciągania / odpychania) magnetycznego: 3 kg
- Pojedyncza prowadnica do skrzydeł przesuwnych lub podnoszono-przesuwnych
- Różne poziomy tłumienia w zależności od wagi skrzydła
  Light – waga skrzydła 0-300 kg
  Heavy – waga skrzydła 300-600 kg
  Extreme – waga skrzydła 600-1000 kg
- Do wyboru prowadnica z obrobioną końcówką oraz prowadnica do samodzielnej obróbki
- Mocowany na stałe magnes wznawiający działanie mechanizmu / ruchomy element w przypadku mechanizmu z funkcją podnoszenia
- Test 100 000 cykli pracy
- Elementy ze stali nierdzewnej zapewniające maksymalną odporność na utlenianie

KONFIGURACJE

PRODUKT	OPIS	KOD	ILOŚĆ W OPAKOWANIU
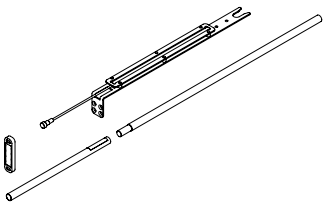	Tłumik Medium Soft Close przesuwny z obrobioną końcówką prowadnicy		
	Light	101316	1 sztuka
	Heavy	101317	1 sztuka
	Extreme	101318	1 sztuka
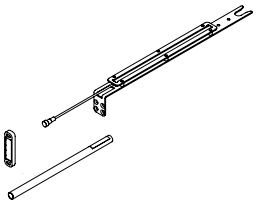	Tłumik Medium Soft Close przesuwny bez obrobionej końcówki prowadnicy		
	Light	101340	1 sztuka
	Heavy	101341	1 sztuka
	Extreme	101342	1 sztuka
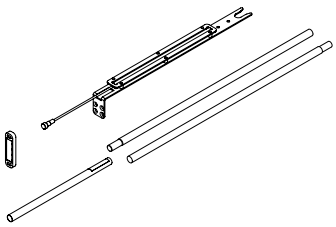	Tłumik Medium Soft Close podnoszony z obrobioną końcówką prowadnicy		
	Light	101319	1 sztuka
	Heavy	101320	1 sztuka
	Extreme	101321	1 sztuka
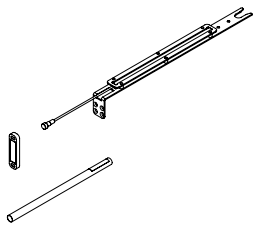	Tłumik Medium Soft Close podnoszony bez obrobionej końcówki prowadnicy		
	Light	101343	1 sztuka
	Heavy	101344	1 sztuka
	Extreme	101345	1 sztuka

AKCESORIA	OPIS	KOD	ILOŚĆ W OPAKOWANIU
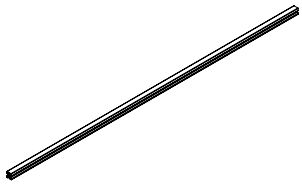	Profil górnej prowadnicy - długość 3m	101322	1 sztuka
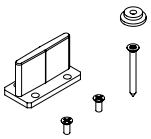	Wyposażony w kołek zestaw do zamocowania profilu górnej prowadnicy	101323	1 sztuka

WERSJA DO SYSTEMÓW PRZESUWNYCH
WYMIARY

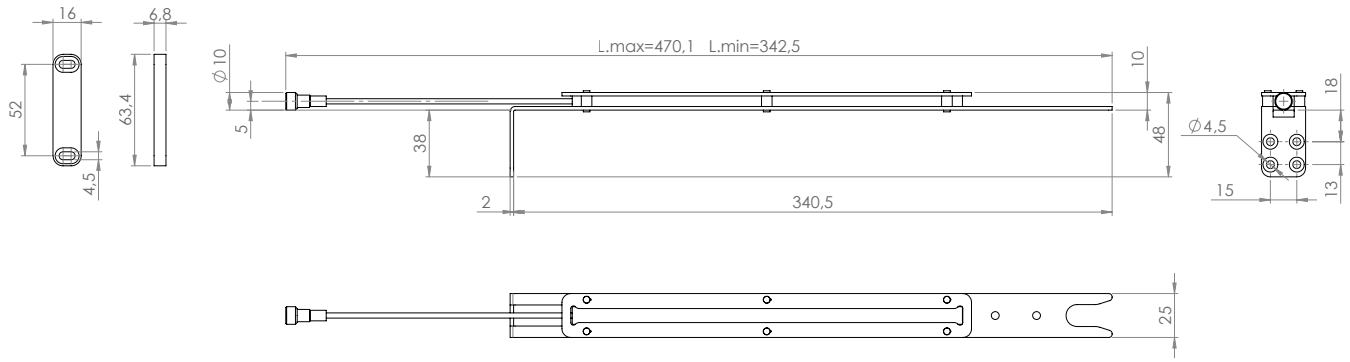

INSTRUKCJA MONTAŻU

1 Wciśnij magnetyczny element amortyzujący w obrobioną maszynowo / samodzielnie końcówkę prowadnicy. Zamocuj obrobioną maszynowo końcówkę prowadnicy do wspornika prowadnicy na końcu profilu.

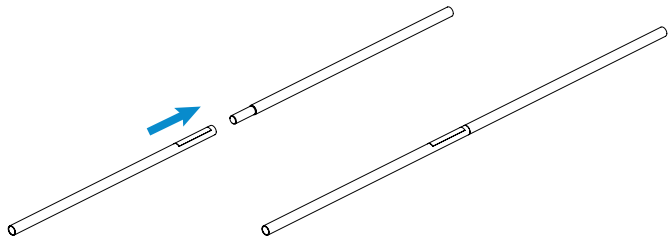

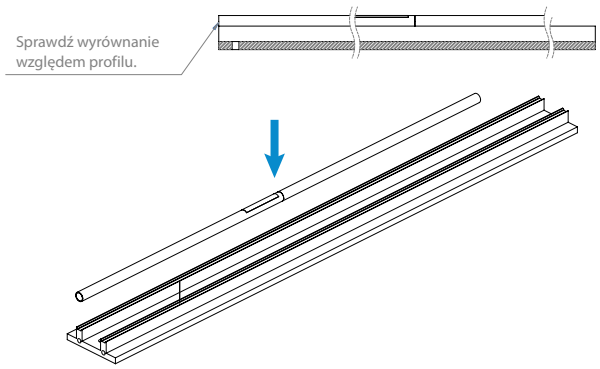

2 Przed zamocowaniem za pomocą taśmy dwustronnej obrobionej maszynowo końcówki prowadnicy, należy ją obrócić i sprawdzić, czy jest ustawiona prawidłowo. Aby upewnić się co do prawidłowego ustawienia, należy sprawdzić, czy nacięcie orientacyjne jest skierowane do góry.

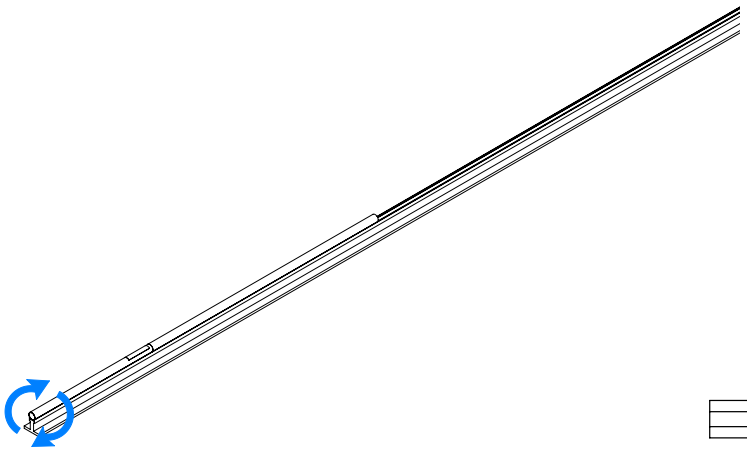

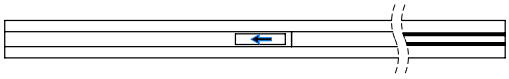

3 Wsuń wózki do prowadnicy, zwracając uwagę na ich położenie. Etykieta na wózku musi być ustawiona w kierunku wskazanym przez strzałkę, tak jak zostało to pokazane na rysunku. Wykonaj tę samą czynność po przeciwnej stronie, pamiętając o zamontowaniu wózków na odpowiednich końcach w odwrotnym położeniu.

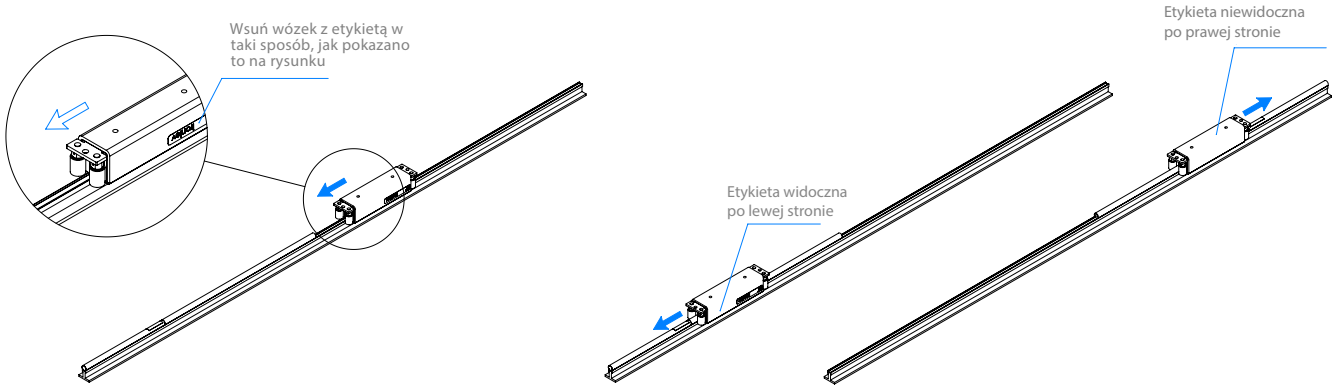

4 Umieść skrzydło w odpowiednim położeniu, upewniając się, że odległość między krawędzią skrzydła, a magnetycznym modułem mieści się w przedziale 35–45 mm.

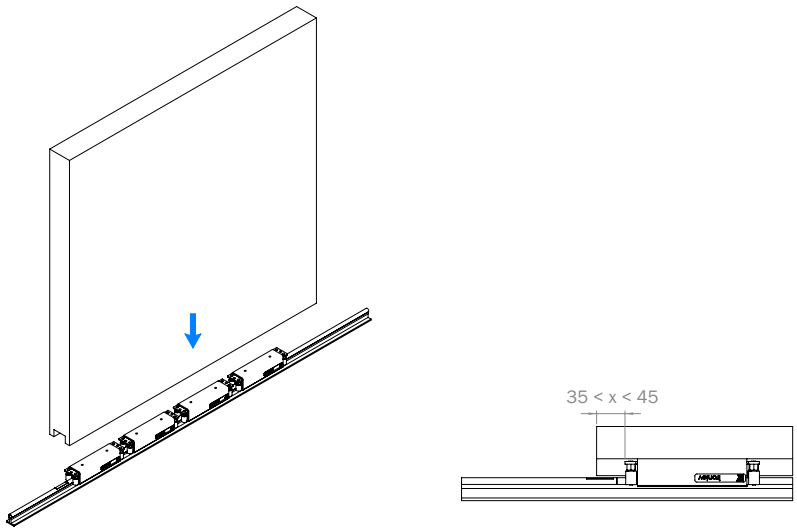

5 Umieść tłumik w górnej części skrzydła i przymocuj go za pomocą wkrętów, a następnie w miejscu uderzenia tłumika zamontuj magnes wznawiający działanie mechanizmu. Należy upewnić się, że magnes jest umieszczony w górnej części oraz nie koliduje z drzwiami.

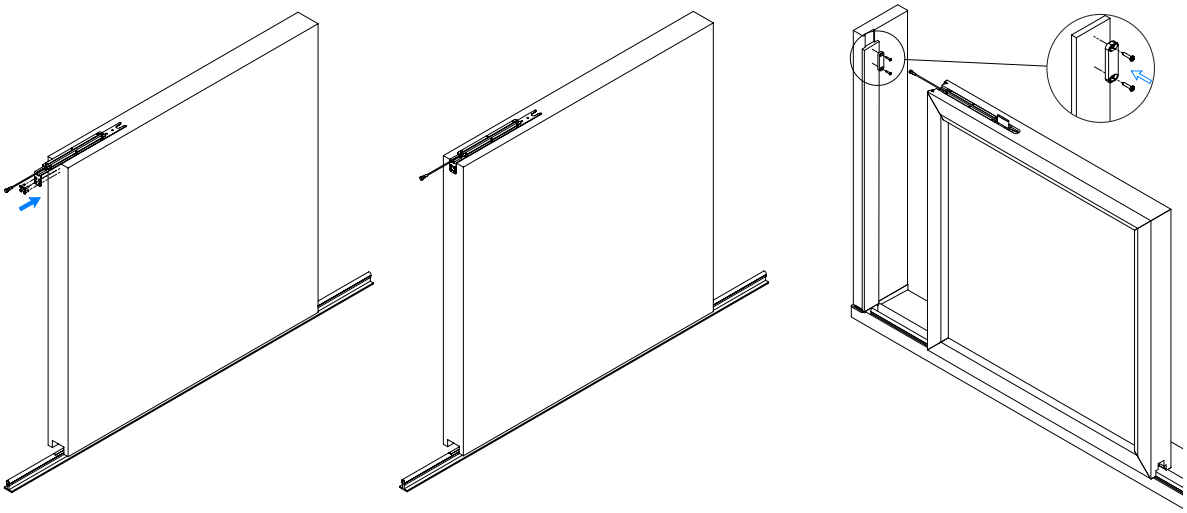

WERSJA DO SYSTEMÓW PODNOSZONO-PRZESUWNYCH
WYMIARY

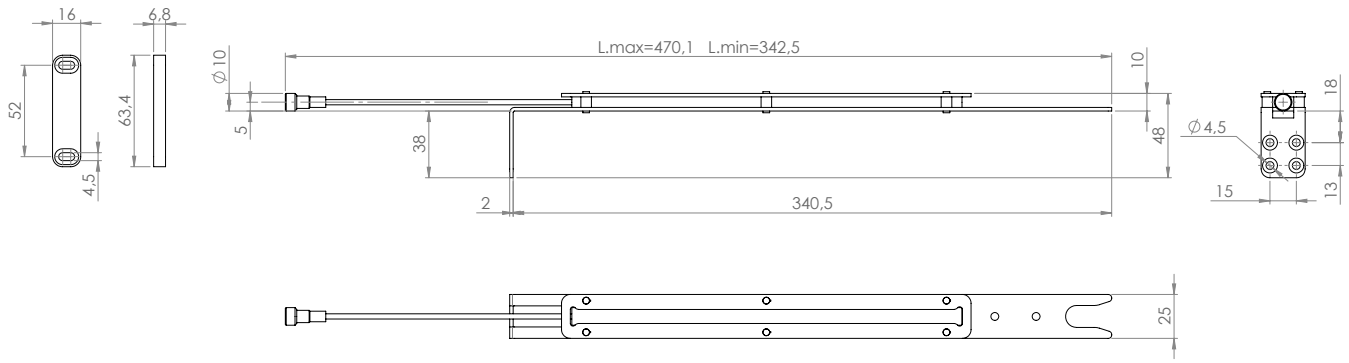

PRZYGOTOWANIE DO MONTAŻU

1 Wyfrezuj rowek na górny profil w taki sposób, jak zostało to pokazane na rysunku, a następnie zamontuj profil na wcisk lub przy użyciu wkrętów.

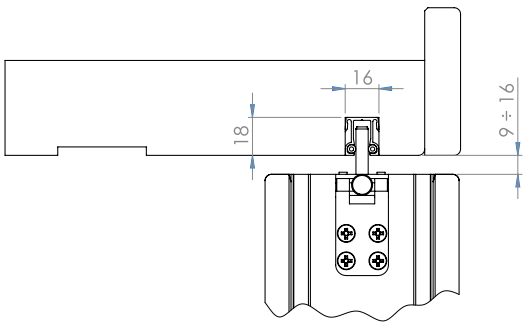

2 Wyfrezuj rowek w ramie skrzydła i zamontuj kołek mocujący zgodnie z rysunkiem.

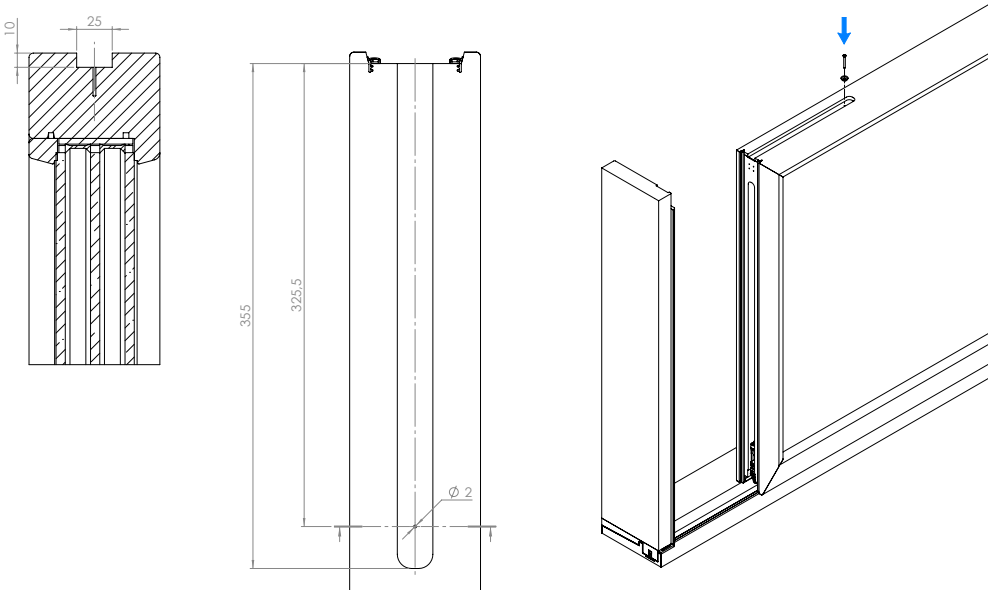

INSTRUKCJA MONTAŻU

1 Wciśnij element magnetyczny w pierwszą oraz drugą obrobioną maszynowo końcówkę prowadnicy. Obrobioną końcówkę prowadnicy umieść na wsporniku prowadnicy na końcu profilu przy odboju.

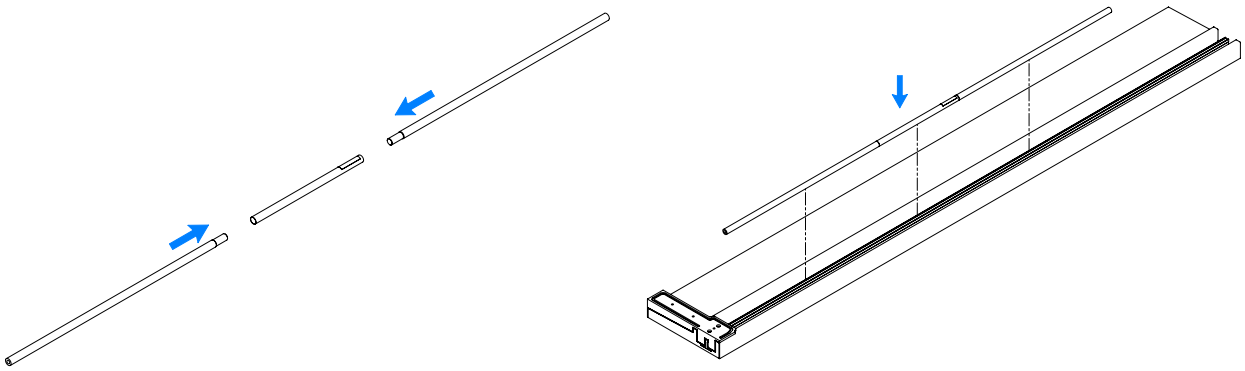

2 Przed zamocowaniem za pomocą taśmy dwustronnej obrobionej maszynowo końcówki prowadnicy, należy ją obrócić i sprawdzić, czy jest ustawiona prawidłowo. Aby upewnić się co do prawidłowego ustawienia, należy sprawdzić, czy nacięcie orientacyjne jest skierowane do góry.

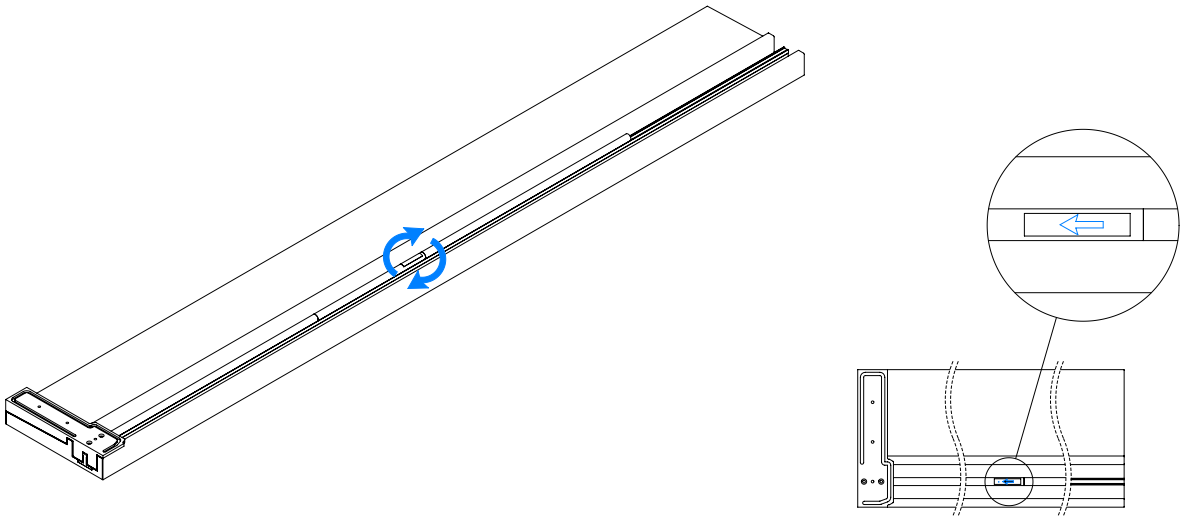

3 Wsuń wózki do prowadnicy, zwracając uwagę na ich położenie. Etykieta na wózku musi być ustawiona w kierunku wskazanym przez strzałkę, tak jak zostało to pokazane na rysunku. Wykonaj tę samą czynność po przeciwnej stronie, pamiętając o zamontowaniu wózków na odpowiednich końcach w odwrotnym położeniu.

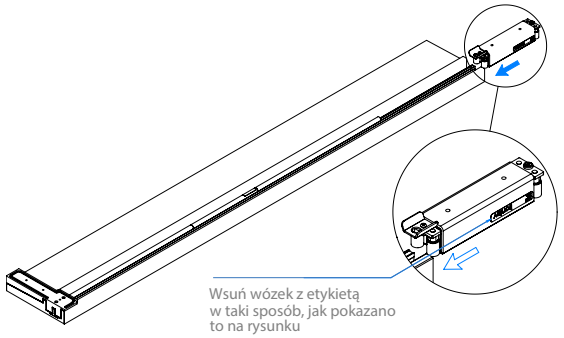

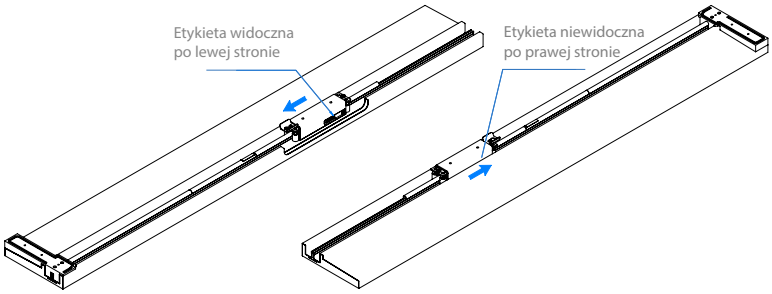

4 Umieść skrzydło w odpowiednim położeniu, upewniając się, że odległość między krawędzią skrzydła (od strony odboju), a magnetycznym modułem mieści się w przedziale 440–450 mm.

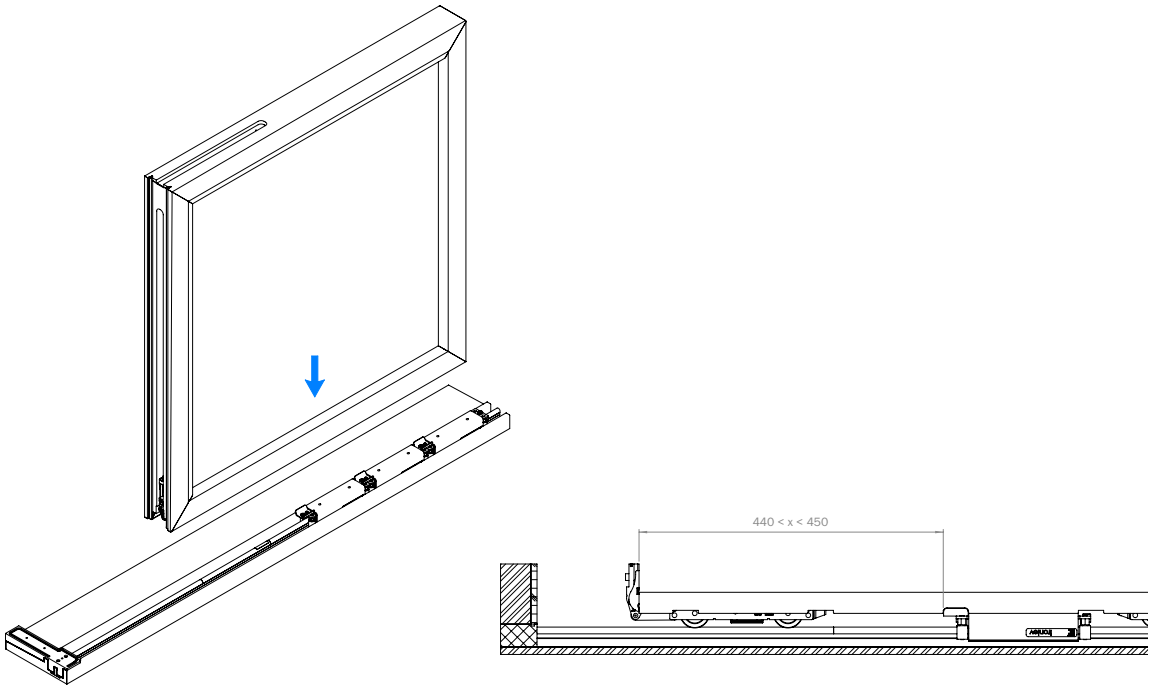

5 Przymocuj górną prowadnicę do tłumika za pomocą wkrętów. Po umieszczeniu skrzydła w ościeżnicy, wsuń do rowka w skrzydle zestaw służący do zamocowania tłumika i ościeżnicy, upewniając się, że został prawidłowo osadzony, a następnie zamontuj go przy użyciu wkrętów.

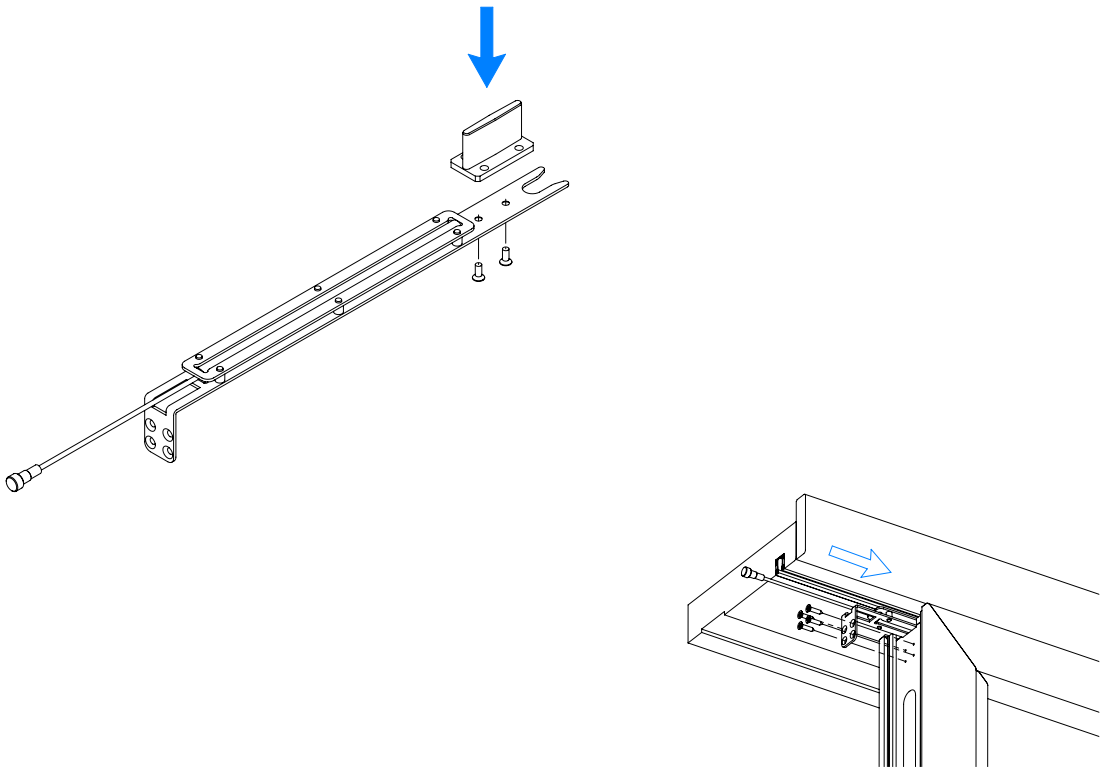

6 Umieść tłumik w górnej części skrzydła i przymocuj go za pomocą wkrętów, a następnie w miejscu uderzenia tłumika w odpowiednio wyfrezowanym rowku, zamontuj magnes wznawiający działanie mechanizmu w taki sposób, jak zostało to pokazane na poniższych rysunkach.

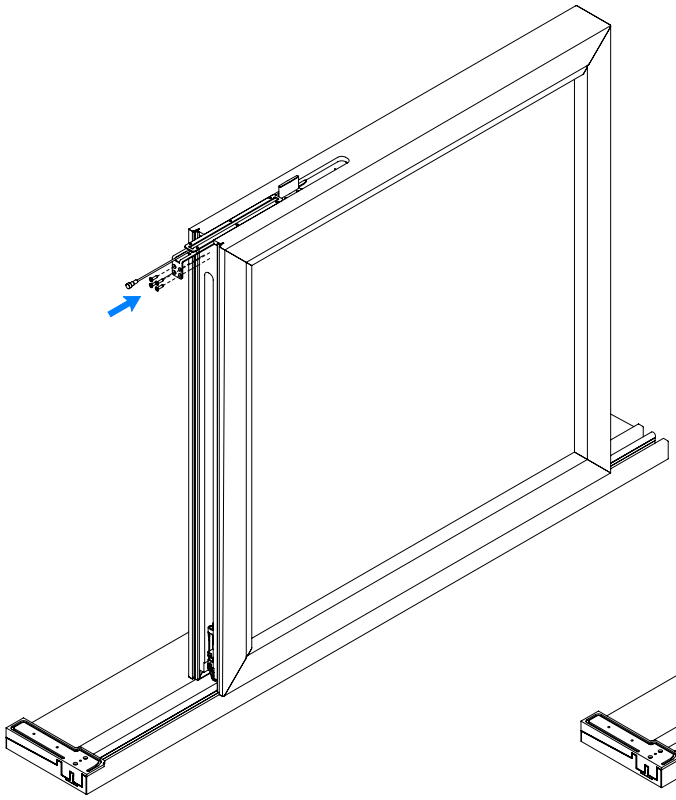

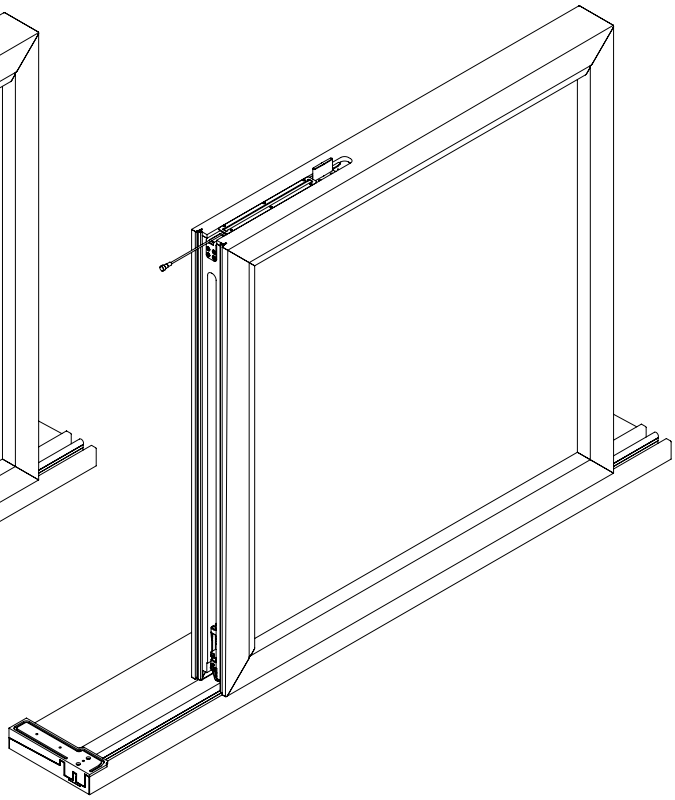

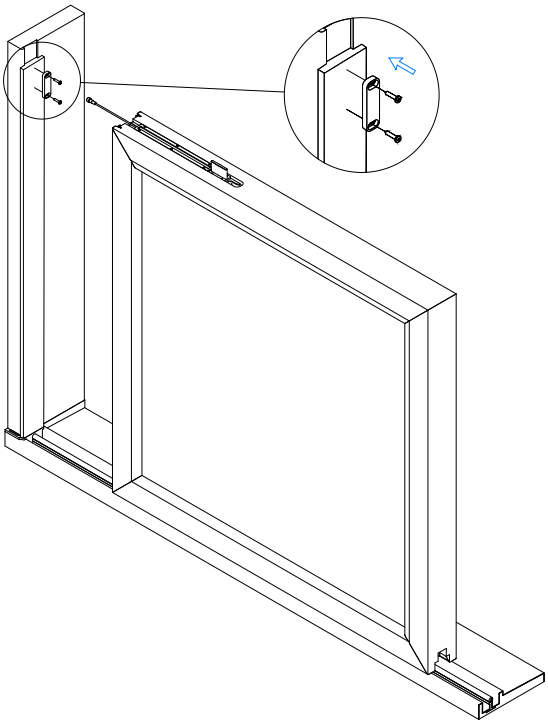

ZOBACZ PEŁNĄ OFERTĘ

> Systemy kontroli dostępu
> Rozwiązania obiektowe
> Platforma sprzedażowa B2B



KONTAKT

Biuro obsługi klienta:
+48 42 214 29 33
bok@novet.eu

Dział logistyki:
+48 42 225 96 47
logistyka@novet.eu

Dział doradztwa obiektowego:
+48 42 225 96 31
obiektowy@novet.eu

Dział marketingu:
+48 42 225 96 43
marketing@novet.eu

NOVET Spółka z o.o.
novet.eu
bok@novet.eu

PL 95-030 Rzgów, Gospodarz
ul. Cegielniana 15



Broszura została przetłumaczona przy wsparciu narzędzi AI i nie posiada charakteru umowy. Zamieszczone w niej teksty, grafiki, zdjęcia, ilustracje i rysunki techniczne mają wyłącznie charakter informacyjny, mogą ulegać zmianom bez wcześniejszego powiadomienia oraz nie stanowią jakiegokolwiek zobowiązania ze strony firmy NOVET Sp. z o.o.

Firma NOVET Sp. z o.o. nie ponosi odpowiedzialności za jakiekolwiek błędy lub nieścisłości, które mogą pojawić się w niniejszej broszurze, a jej treść jest chroniona prawem autorskim. Zabronione jest powielanie zawartych w niej tekstów, grafik, zdjęć, ilustracji i rysunków, bez uzyskania wcześniejszej pisemnej zgody firmy NOVET Sp. z o.o.
Wszelkie prawa zastrzeżone 2026.

Wersja pliku: MKT_broszura Technologia Ironlev Soft Close 20260825.pdf